RPTSM

Seguridad Rejillas de Seguridad

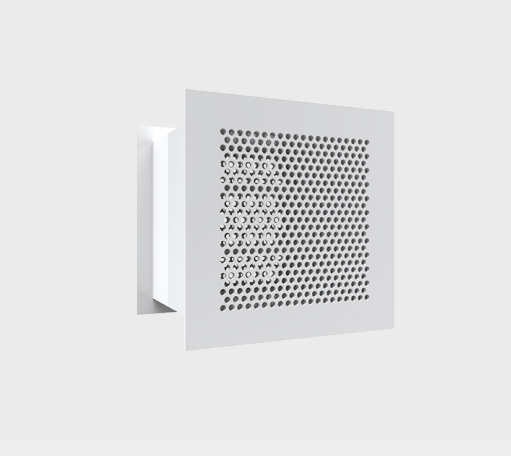

<p style="text-align: justify; line-height: 18.75pt; background: white; margin: 0cm 0cm 15.0pt 0cm;">La rejilla de transferencia modelo RPTSM es adecuada para aplicaciones en donde se requiera un alto nivel de seguridad. Están fabricadas en placa de lámina de acero ASTM A568 espesor 3/16" o como opción en acero inoxidable 304 ASTM A480 y ASTM A240 Calibre 10 con perforaciones redondas de 5/16" separadas 7/16" entre centros desfasados. El tamaño de perforación provee un área libre ideal al mismo tiempo que minimiza la posibilidad de que se pueda introducir cualquier objeto peligroso al espacio ocupado. Las rejillas están fabricadas bajo los estándares de la norma ASTM F2542-05 (Métodos de prueba estándar para Asalto físico de rejillas de ventilación en Centros de Detención y Correccionales) y ASTM A627-03 (pruebas de resistencia de barras redondas y planas de acero para aplicaciones en Centros de Detección y Correccional). Las medidas disponibles son desde 6"x4" hasta 30"x30", se provee con una manga que puede ser de 6", 8", 10", 12" ó 18". Para máxima seguridad se pueden añadir como accesorios barras de seguridad de ¾" en acero de acuerdo con ASTM A627 y/o anclas para concreto de lámina de acero ASTM A568 (3/16") o acero inoxidable 304 ASTM A480 y ASTM A240 calibre 10 soldadas a la manga. La rejilla RPTSM está diseñada para instalarse ahogada en el concreto por lo que su remoción sería extremadamente difícil sin el uso de herramientas apropiadas. El acabado es en pintura electrostática en colores de línea: blanco, blanco tablaroca o negro mate. En acero inoxidable el acabado es pulido P4.

Características:

- Rejilla de seguridad media/alta para transferencia
- Placa frontal y posterior con perforaciones redondas
- Soldadura interior
- Barras de seguridad de 3/4" (opcional)
- Anclas para concreto (opcional)

Dimensiones:

- Desde 6"x4" hasta 30"x30"
- Manga de 6", 8", 10", 12" ó 18" de longitud

Materiales y Acabados:

- Fabricada en lámina de acero
- Fabricada en acero inoxidable 304 (opcional)
- Colores de línea: blanco, blanco tablaroca o negro mate
- Pulido P4 (únicamente acero inoxidable)

Ninguna parte de este documento podrá ser reproducida o retransmitida de cualquier forma, siendo estas: electrónicas o mecanografiadas; incluyendo fotocopiado, grabado y/o cualquier sistema de alojamiento de información sin previo permiso de INNES AIRE S.A. DE C.V.

Versatilidad:

- Bóvedas en General
- Centros de Readaptación Social
- Casas de Empeño
- Áreas de Acceso Limitado
- Edificios Industriales

Accesorios Opcionales:

Anclas para Rejillas de Seguridad

Ninguna parte de este documento podrá ser reproducida o retransmitida de cualquier forma, siendo estas: electrónicas o mecanografiadas; incluyendo fotocopiado, grabado y/o cualquier sistema de alojamiento de información sin previo permiso de INNES AIRE S.A. DE C.V.

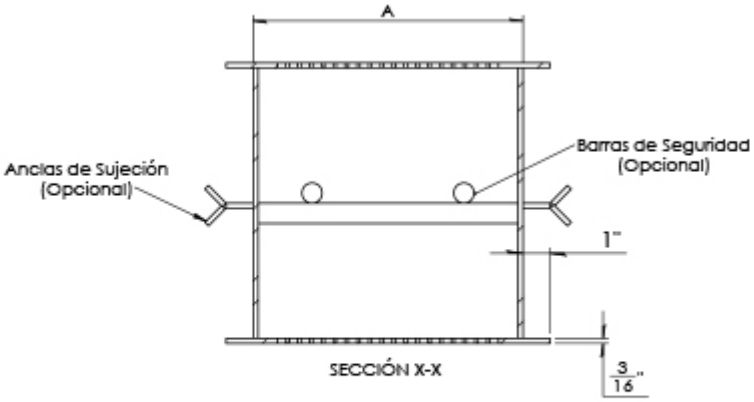

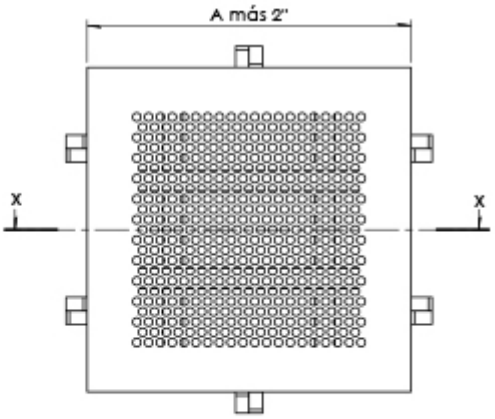

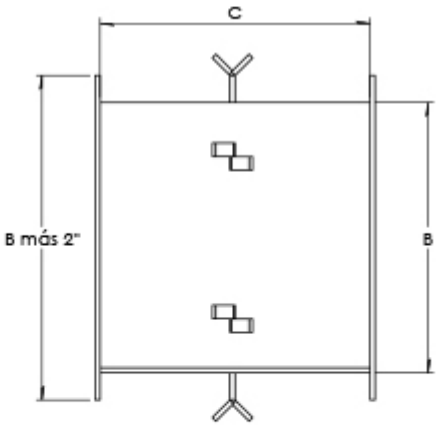

Tipo	Medida Requerida				
	A		B		C
	Mínima	Máxima	Mínima	Máxima	Largo Requerido
RPTSM	6	30	4	30	6, 8, 10, 12, y 18

Ninguna parte de este documento podrá ser reproducida o retransmitida de cualquier forma, siendo estas: electrónicas o mecanografiadas; incluyendo fotocopiado, grabado y/o cualquier sistema de alojamiento de información sin previo permiso de INNES AIRE S.A. DE C.V.

Diagrama de Instalación:

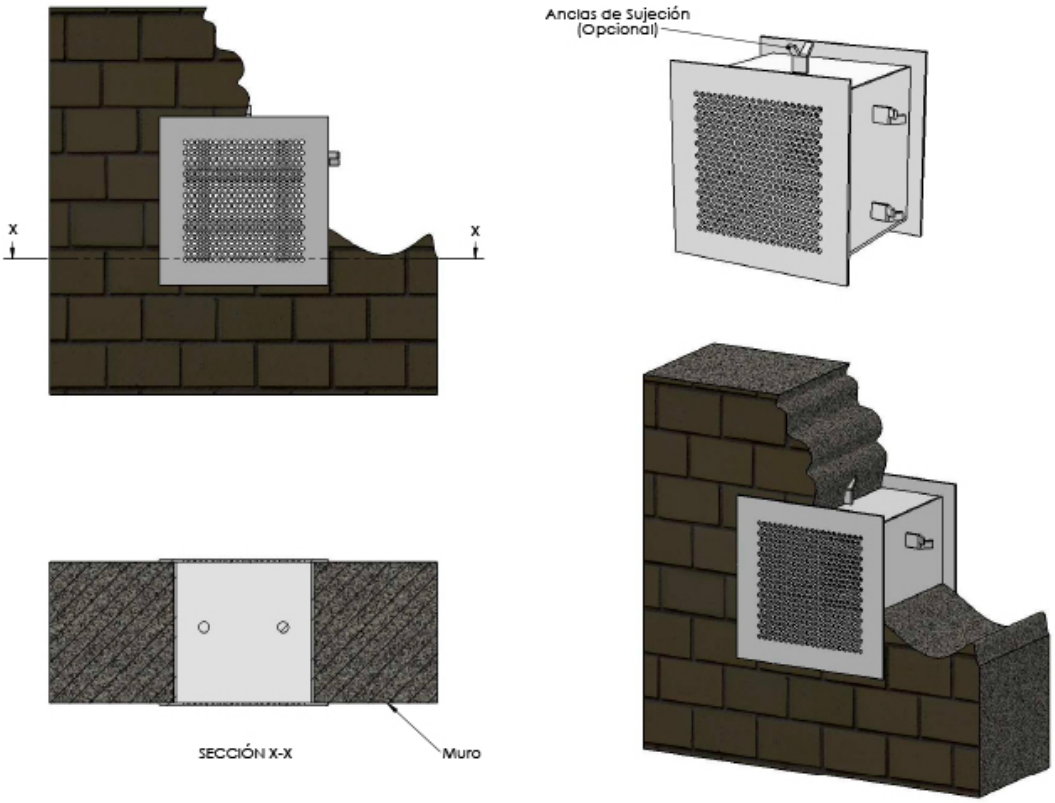

Ninguna parte de este documento podrá ser reproducida o retransmitida de cualquier forma, siendo estas: electrónicas o mecanografiadas; incluyendo fotocopiado, grabado y/o cualquier sistema de alojamiento de información sin previo permiso de INNES AIRE S.A. DE C.V.

Especificación Sugerida:

Las rejillas de seguridad para transferencia serán de la marca Innes modelo RPTSM y estarán fabricadas con una placa frontal y una posterior de lámina de acero ASTM A568 con espesor 3/16" o opcional en acero inoxidable 304 ASTM A480 y ASTM A240 en calibre 10 con perforaciones redondas de 5/16", separadas 7/16" entre centros desfasados. Contarán con un área libre de aproximadamente 46%. La rejilla contará con una manga según especificaciones del plano de 6", 8", 10", 12" o 18" y estará unida a la placa anterior por medio de soldadura. Las medidas podrán ser desde 6"x4" hasta 30"x30". Para máxima seguridad se añadirán como accesorios las barras de seguridad de ¾" en acero de acuerdo con ASTM A627, anclas para concreto de lámina de acero (3/16") o acero inoxidable 304 calibre 10 soldadas a la manga. Las rejillas estarán fabricadas bajo los estándares de la norma ASTM F2542-05 (Métodos de prueba estándar para Asalto físico de rejillas de ventilación en centros de Detención y Correccionales) y ASTM A627-03 (pruebas de resistencia de barras redondas y planas de acero para aplicaciones en Centros de detección y correccional). El acabado será en pintura electrostática en colores de línea: blanco, blanco tablaroca o negro mate. Para las rejillas de acero inoxidable el acabado será pulido satinado P4.

» Modelo	» Tiro	» Ranuras	» Separación de ranuras	» Tapas	» Longitud total (mt)	» Tipo de montaje	» Acabado deflector	» Acabado
Seguridad *RPTSM*	FI: Acero AI: Inoxidable	Desde 06" hasta 30" en incrementos de 2"	Desde 04" hasta 30" en incrementos de 2"	06" 08" 10" 12" 18	SI NO	SI NO	SI NO (Disponible a partir de (8"x8")	B: Blanco T: Blanco tablaroca N: Negro A: Color aluminio L: Lavado E: Especial S: Sin acabado P: Pulido P4

Ninguna parte de este documento podrá ser reproducida o retransmitida de cualquier forma, siendo estas: electrónicas o mecanografiadas; incluyendo fotocopiado, grabado y/o cualquier sistema de alojamiento de información sin previo permiso de INNES AIRE S.A. DE C.V.